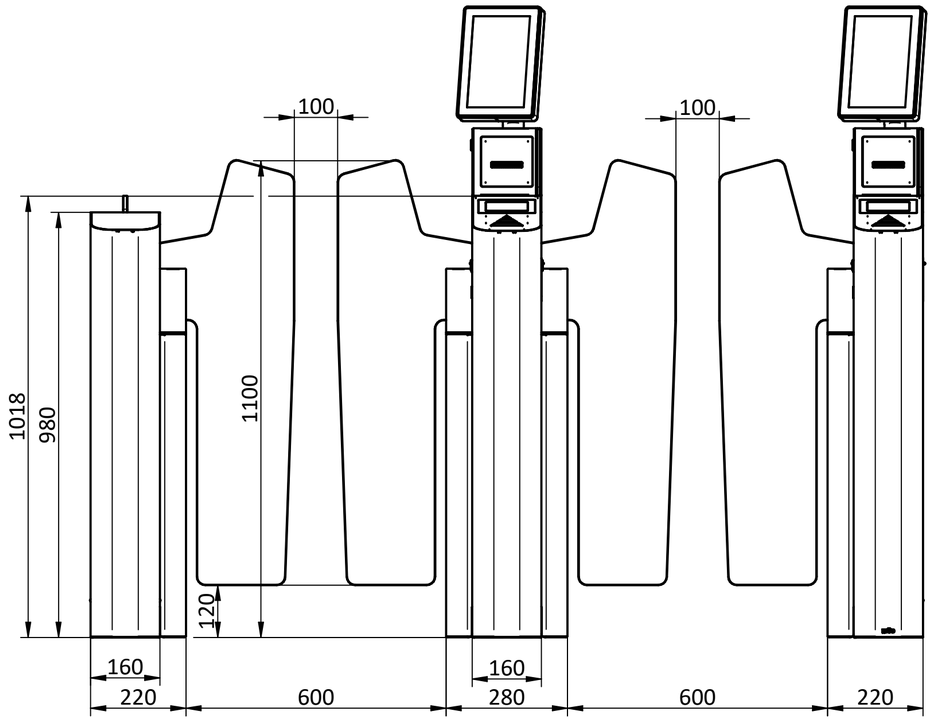

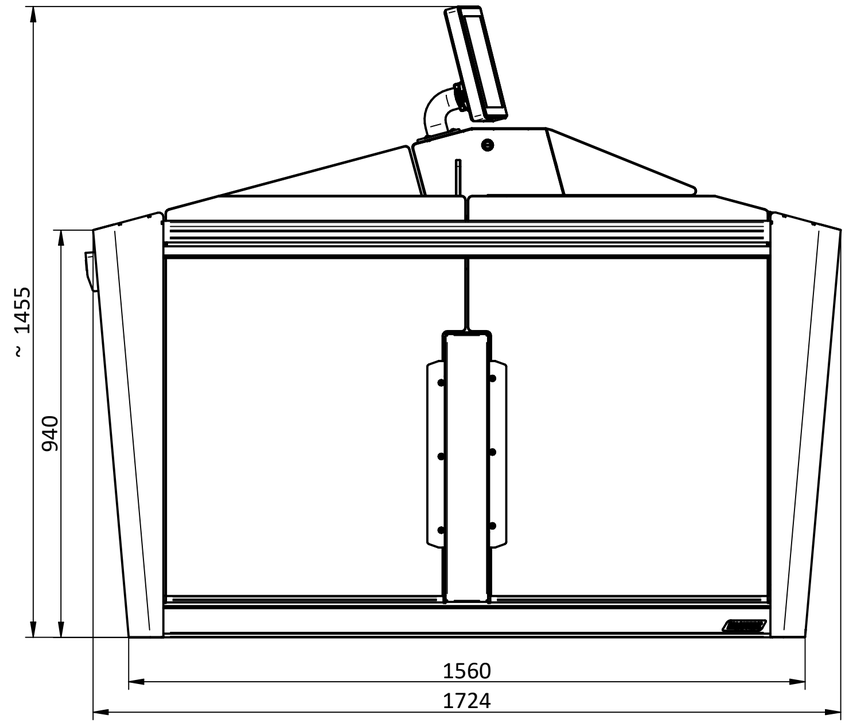

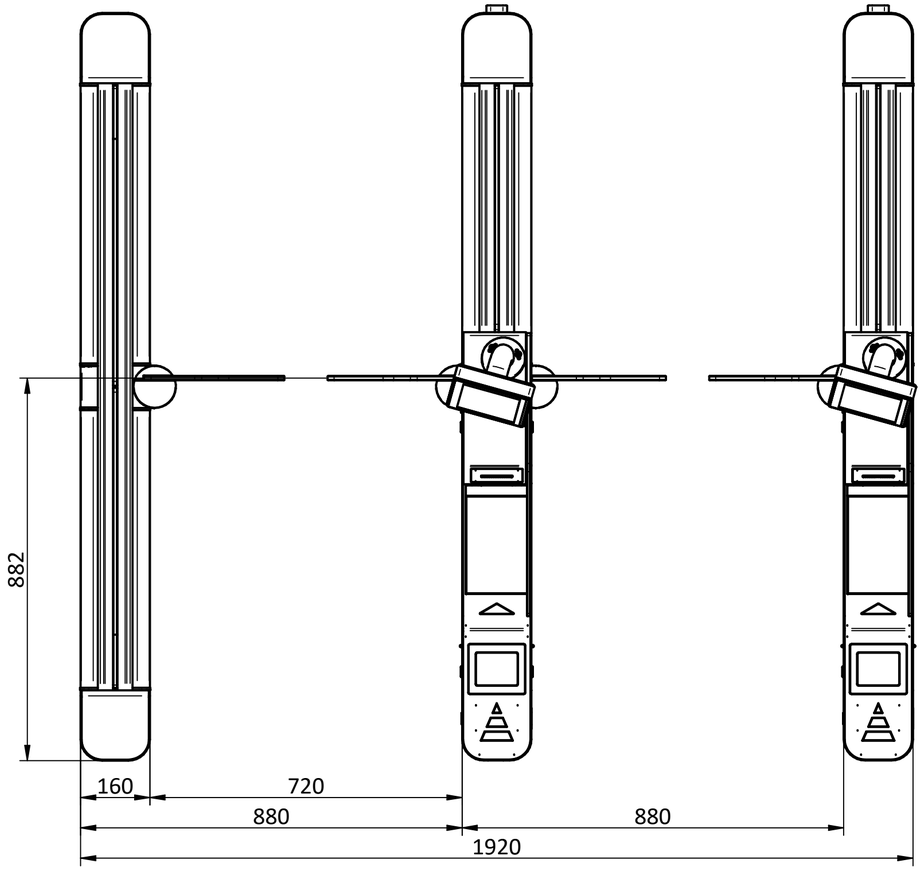

Weitergabe sowie Vervielfältigung dieses Dokuments, Verwertung und Mitteilung seines Inhalts sind verboten, soweit nicht ausdrücklich gestattet. Zuwiderhandlungen verpflichten zu Schadenersatz. Alle Rechte für den Fall der Patent-, Gebrauchsmuster- oder Designeintragung vorbehalten.

The reproduction, distribution and utilization of this document as well as the communication of its contents to others without express authorization is prohibited. Offenders will be held liable for the payment of damages. All rights reserved in the event of the grant of a patent, utility model or design.

MAGNETIC® ACCESS TO PROGRESS

Weight --	Material .			Type of document Layout	
Tech. expert mas	Drafted by bge	Modified by .	Approved by	Quantity / Project No. / Date . / 7E22539 / .	
Titel Momentum mGo				Document No. 5517_2019	Revision 00
				Issue date 29.03.2023	Page 1/1

A2 / 1:10