Artikel Nr. Part No	Höhe "H" Height "H"	Abstand zwischen den Pfosten "A" Distance between posts "A"	Geländer Gesamtlänge "L" Railing total length "L"	Höhe Glas "Y" Height Glass "Y"
Geländer Knieholm H=1000mm montiert GBK101	1000mm	1251,7mm	1294,1mm	789,6mm
Geländer Knieholm H=870mm montiert GBK100	870mm	1251,7mm	1294,1mm	589,6mm

Breite Glasscheibe / wide glass plate "X"= "A"-42,4-2x18

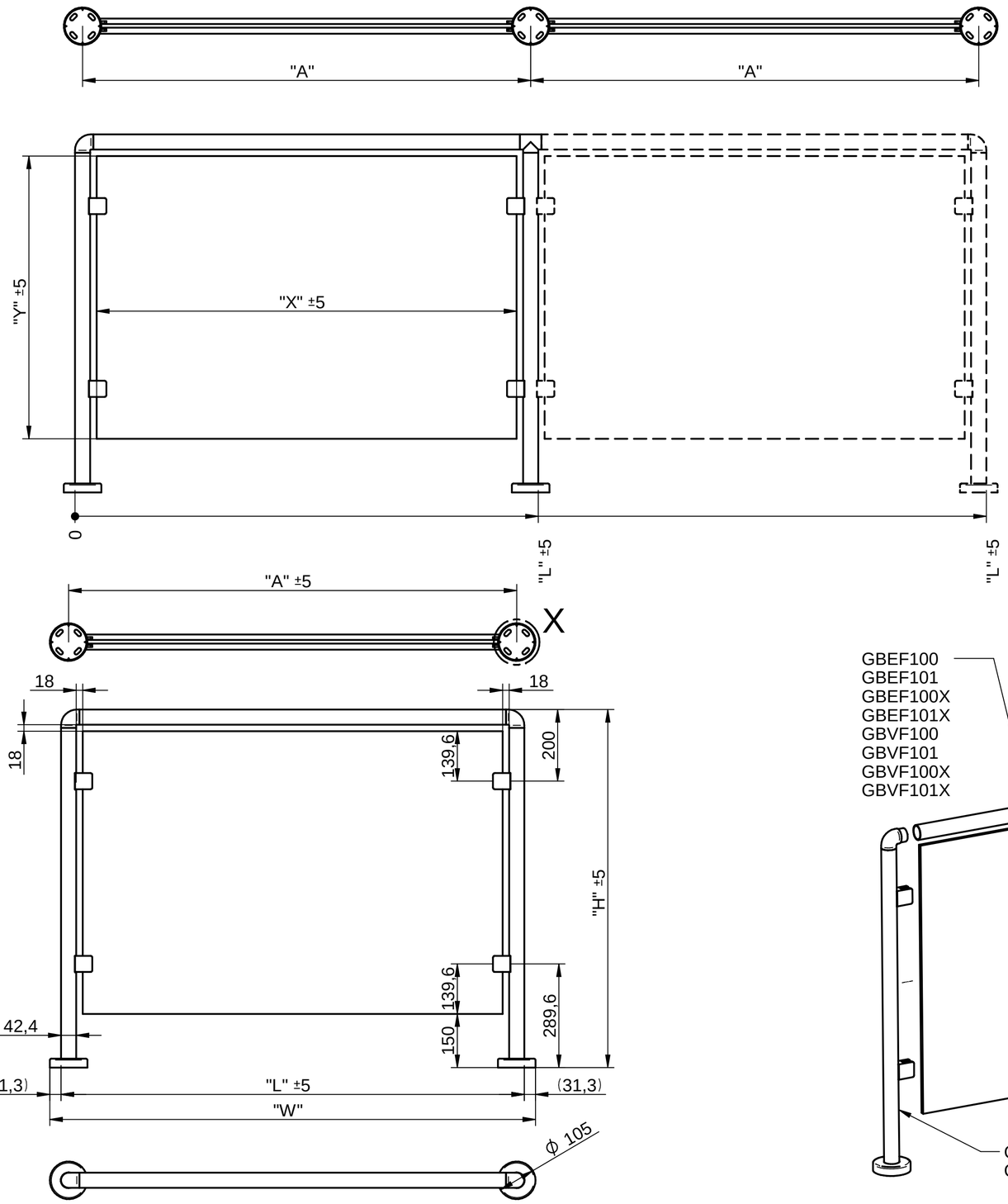

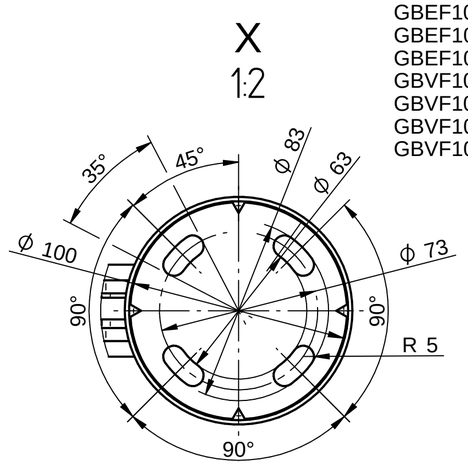

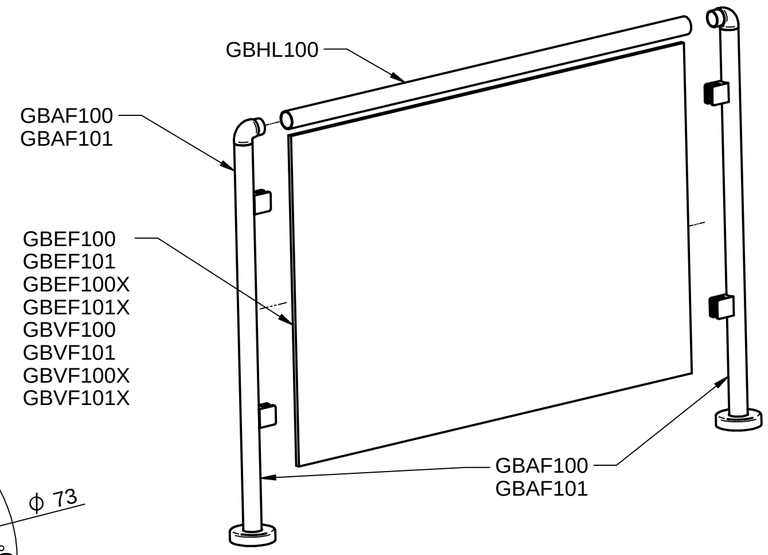

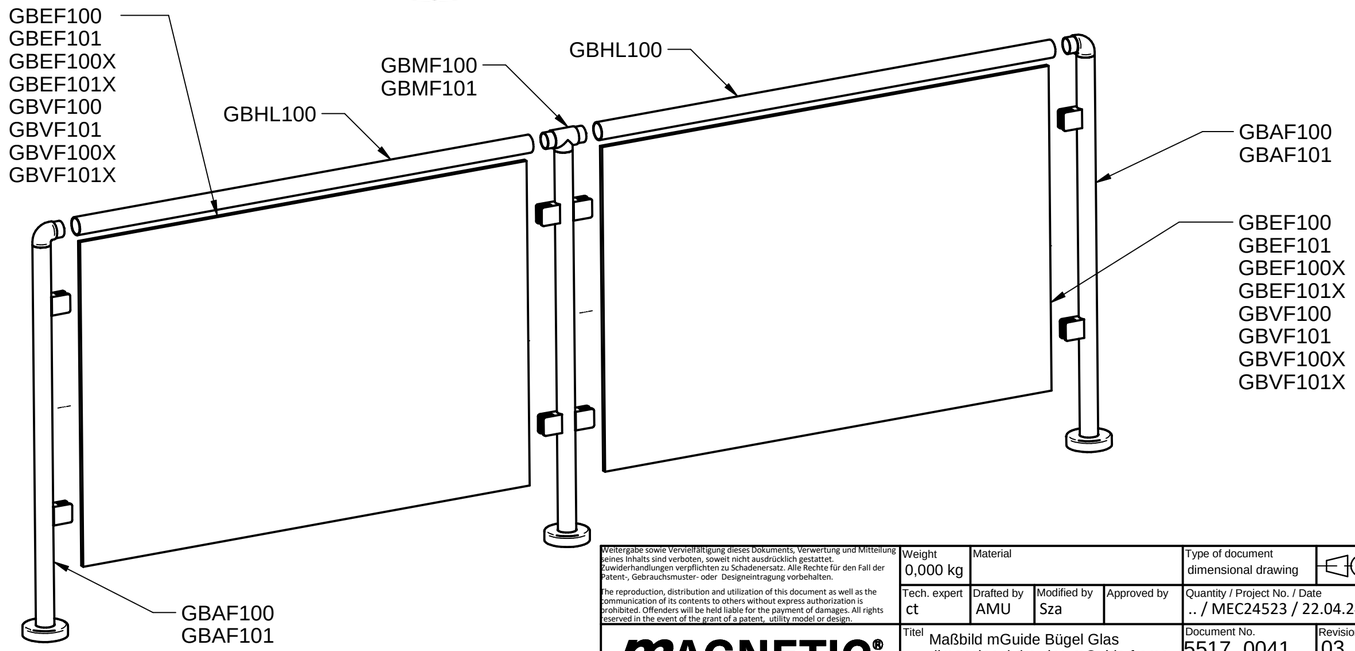

Weitergabe sowie Vervielfältigung dieses Dokuments, Verwertung und Mitteilung seines Inhalts sind verboten, soweit nicht ausdrücklich gestattet. Zuwiderhandlungen verpflichten zu Schadenersatz. Alle Rechte für den Fall der Patent-, Gebrauchsmuster- oder Designeintragung vorbehalten.

The reproduction, distribution and utilization of this document as well as the communication of its contents to others without express authorization is prohibited. Offenders will be held liable for the payment of damages. All rights reserved in the event of the grant of a patent, utility model or design.

Weight	Material			Type of document
0,000 kg				dimensional drawing
Tech. expert	Drafted by	Modified by	Approved by	Quantity / Project No. / Date
ct	AMU	Sza		.. / MEC24523 / 22.04.24

MAGNETIC® ACCESS TO PROGRESS

Titel: Maßbild mGuide Bügel Glas dimensional drawing mGuide frame glass

Document No.	Revision
5517_0041	03
Issue date	Page
15.10.2019	1/1

A2 / 1:10