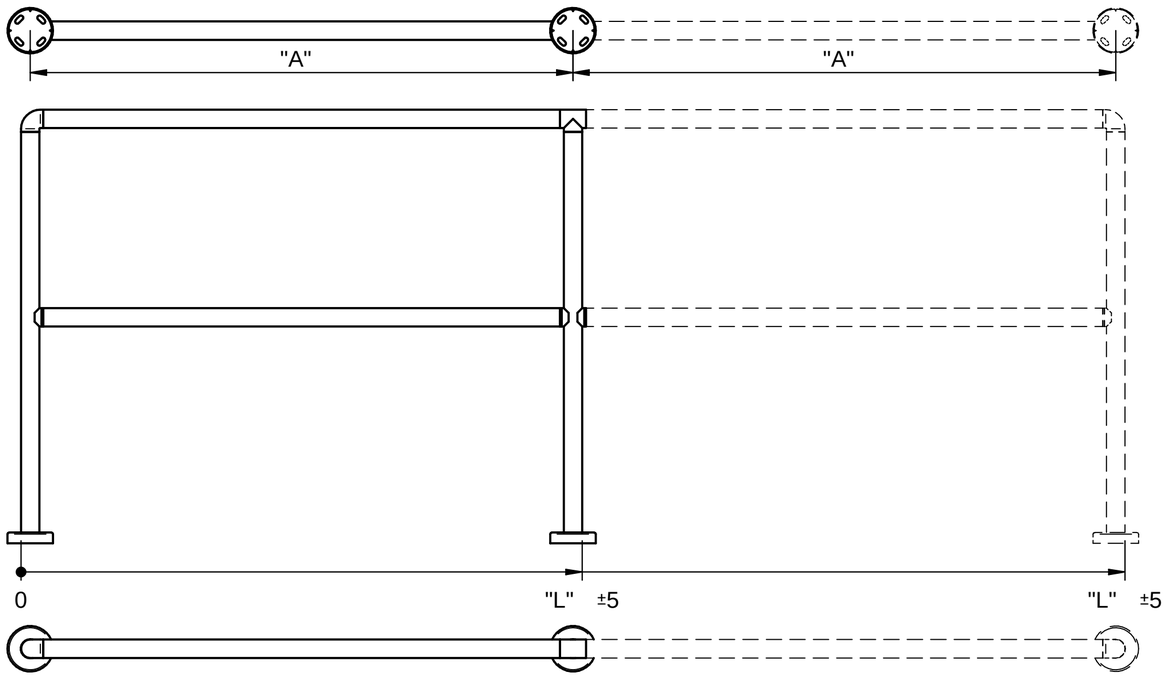

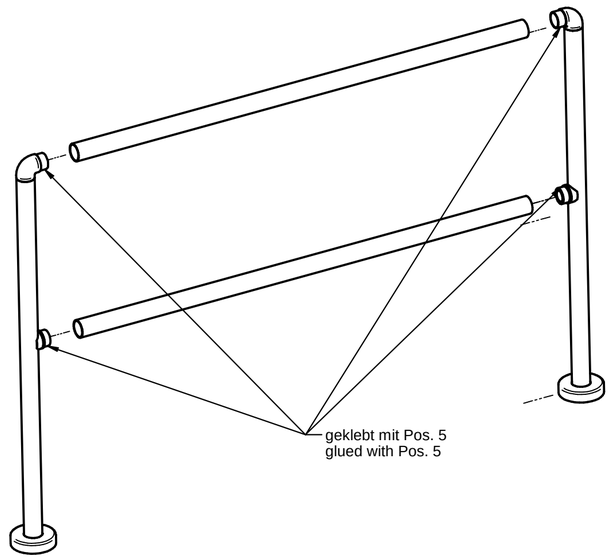

Klebehinweis: Bitte Klebeanweisung 5270_0003 beachten
gluing advice: please follow gluing instruction 5270_0003

Artikel Nr. Part No	Höhe "H" Height "H"	Höhe Knieholm "KH" Height knee rail "KH"	Abstand zwischen den Pfosten "A" Distance between posts "A"	Geländer Gesamtlänge "L" Railing total length "L"
Geländer Knieholm H=1000mm montiert GBK101	1000mm	500mm	1252mm	1295mm
Geländer Knieholm H=870mm montiert GBK100	870mm	480mm	1252mm	1295mm

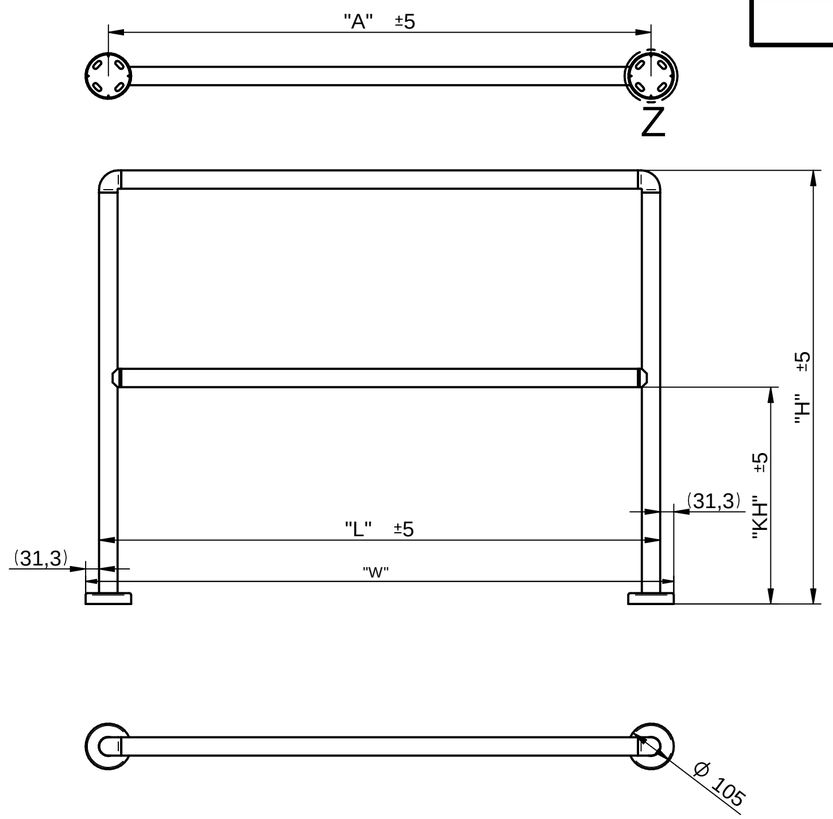

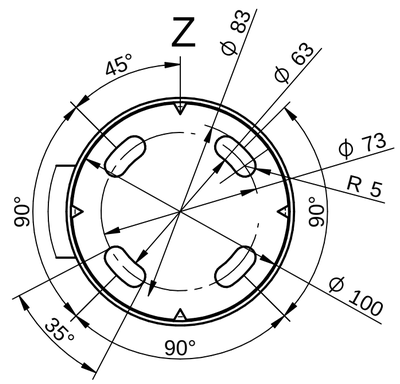

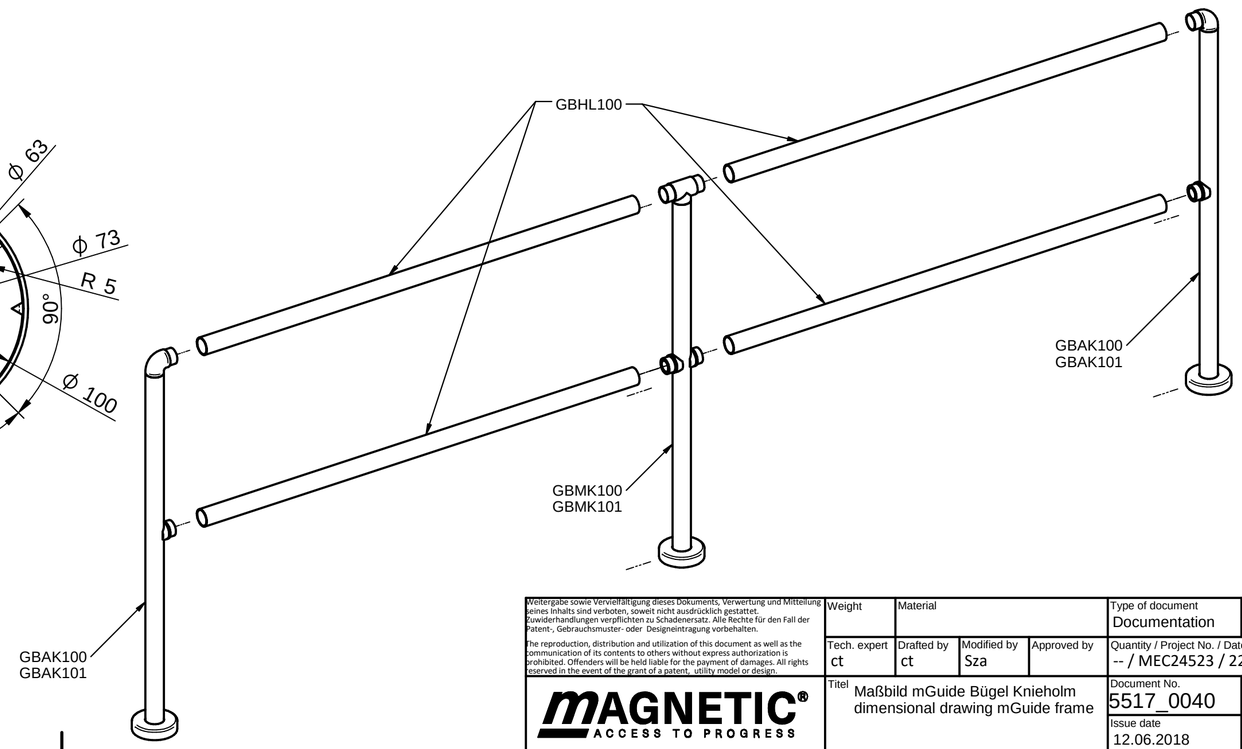

Weitergabe sowie Vervielfältigung dieses Dokuments, Verwertung und Mitteilung seines Inhalts sind verboten, soweit nicht ausdrücklich gestattet. Zuwiderhandlungen verpflichten zu Schadenersatz. Alle Rechte für den Fall der Patent-, Gebrauchsmuster- oder Designeintragung vorbehalten.

The reproduction, distribution and utilization of this document as well as the communication of its contents to others without express authorization is prohibited. Offenders will be held liable for the payment of damages. All rights reserved in the event of the grant of a patent, utility model or design.

Weight	Material			Type of document
				Documentation
Tech. expert	Drafted by	Modified by	Approved by	Quantity / Project No. / Date
ct	ct	Sza		-- / MEC24523 / 22.04.24

MAGNETIC® ACCESS TO PROGRESS

Titel: Maßbild mGuide Bügel Knieholm
dimensional drawing mGuide frame

Document No.: 5517_0040
Revision: 02
Issue date: 12.06.2018
Page: 1/1

A2 / 1:10