Leerrohr für Netz- und Datenleitung
getrennt verlegen ca. 50mm über
Fundament überstehen lassen.

Alle Netz und Datenkabel mindestens
5m aus dem Leerrohr überstehen lassen. /

Empty pipes for network
and data lines seperately install
approx. 50mm over foundation

Leave all network and data cables
at leaest 5m from the empty pipes
to project.

Fundament Glattstrich, eben
und waagerecht im Wasser /

Foundation smooth line,
evenly and horizontally
in the water

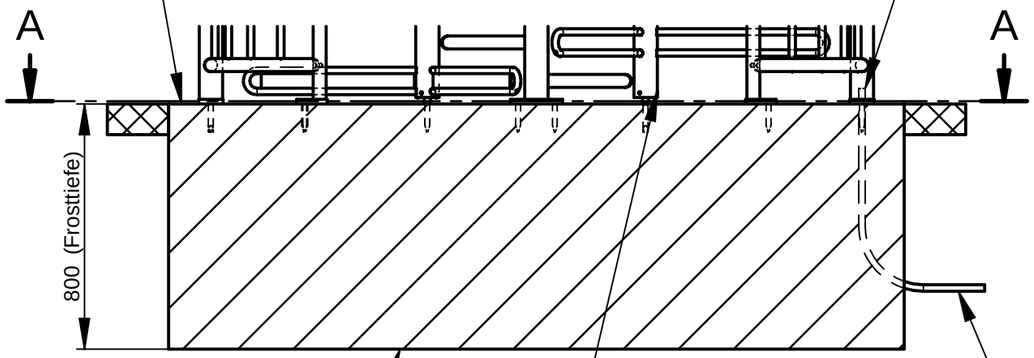

Fundament Beton PZ 250
Bewehrung 1Matte Typ Q188 A
in der oberen Lage /

Foundation concrete PZ 250
armouring 1Matte type Q188 A
in the upper situation

Gewindestifte nach Montage
eingeklebt mit LOCTITE 241
oder ähnlichem lösbaren
Klebstoff für Schraubensicherung /

After installation set screws
stuck in with LOCTITE 241
or similar unlockable glue
for screw locking

Leerrohr
ø25mm /

empty pipe
ø25mm

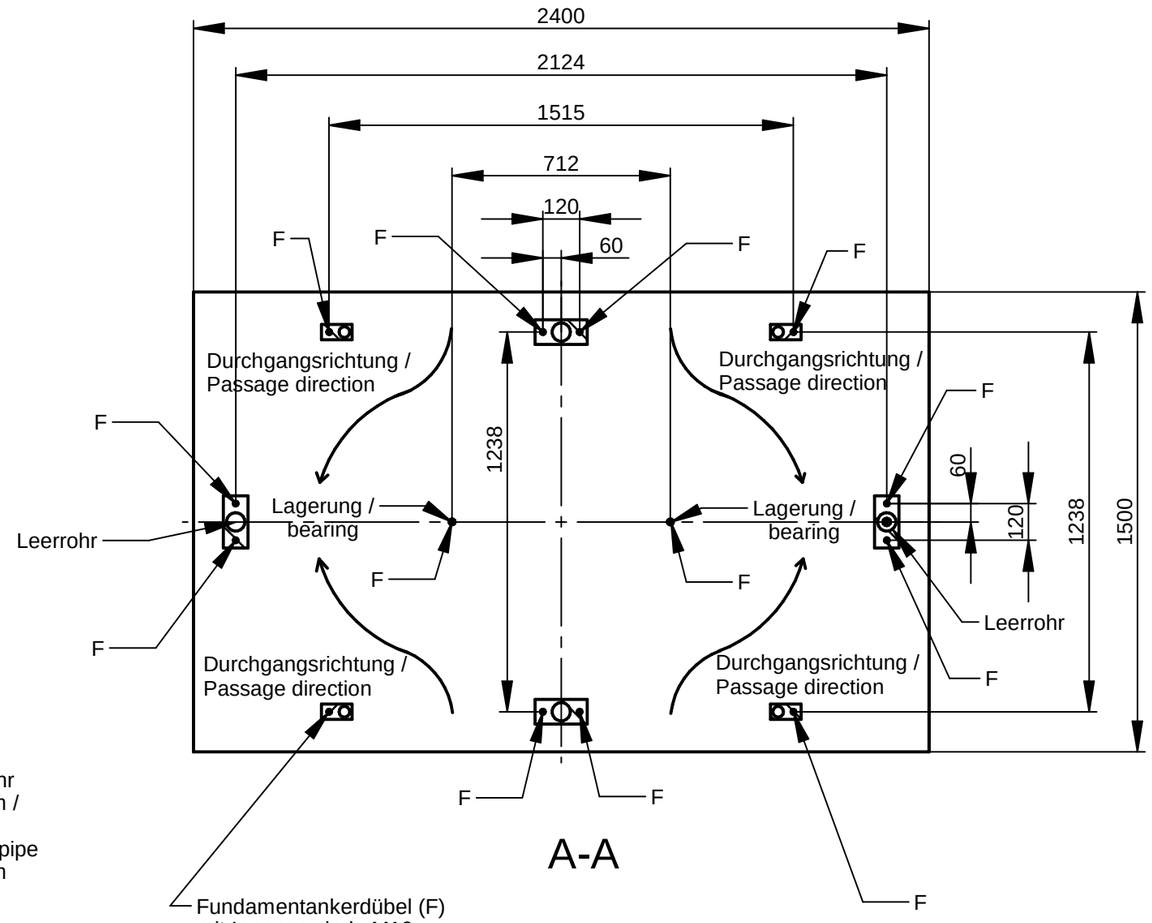

Fundamentankerdübel (F)
mit Innengewinde M10
Bohrloch ø16
Bohrtiefe 90mm

Foundation anchor peg (F)
with internal thread M10
borehole ∅16
drilling depth 90mm

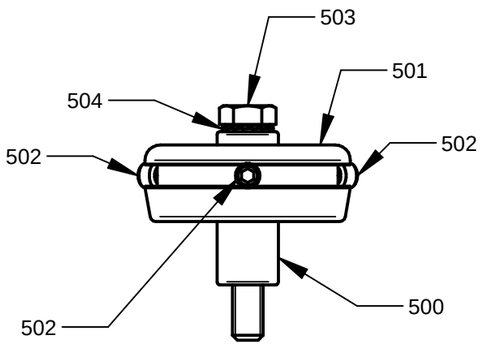

1031_6217
Lagerung / bearing

Weitergabe sowie Vervielfältigung dieses Dokuments, Verwertung und Mitteilung seines Inhalts sind verboten, soweit nicht ausdrücklich gestattet. Zuwiderhandlungen verpflichten zu Schadenersatz. Alle Rechte für den Fall der Patent-, Gebrauchsmuster- oder Designeintragung vorbehalten.

The reproduction, distribution and utilization of this document as well as the communication of its contents to others without express authorization is prohibited. Offenders will be held liable for the payment of damages. All rights reserved in the event of the grant of a patent, utility model or design.

MAGNETIC®
ACCESS TO PROGRESS

Weight 0,000 kg	Material			Type of document Foundation
Tech. expert KF	Drafted by KF	Modified by ...	Approved by ...	Quantity / Project No. / Date .. / 7E21564 / .....
Titel Fundamentplan MPT35* 3x120° Foundation plan MPT35* 3x120°				Document No. 5517_5486 / Revision 00
				Issue date 14.01.2022 / Page 1/1

A3 / 1:5