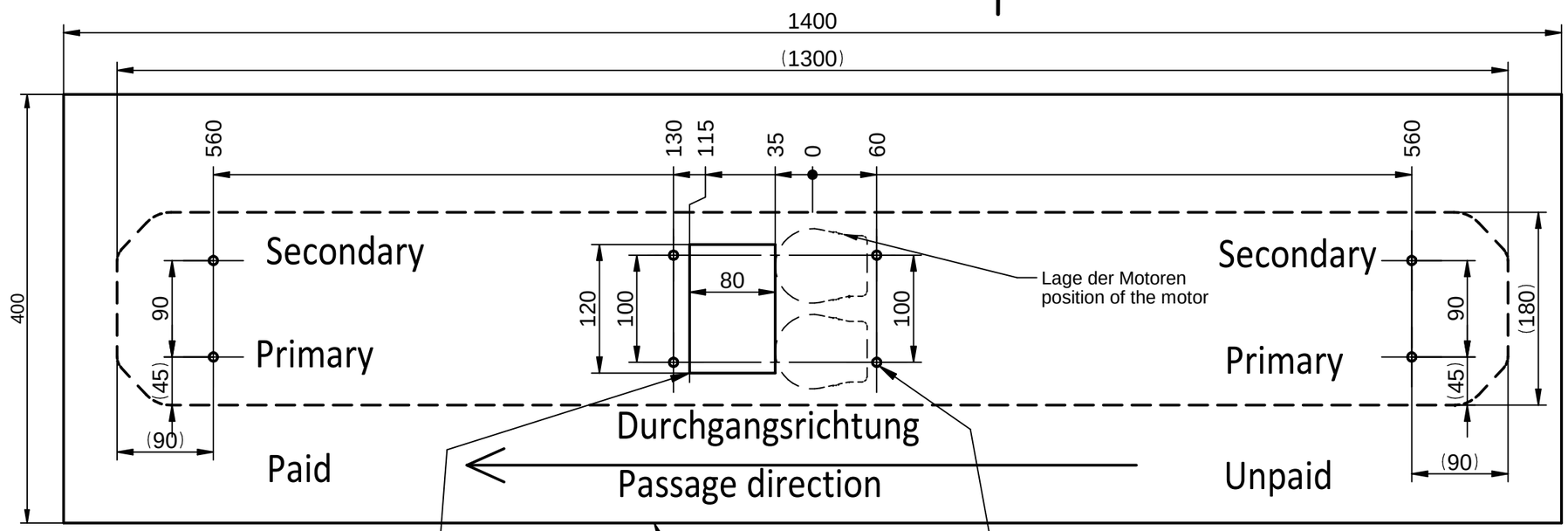

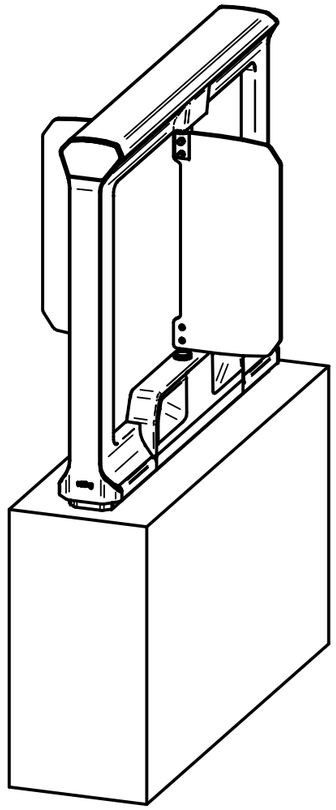

Leerrohre für Daten- und Netzzuleitung
conduit for mains power supply and data line

Verbundanker mit Innengewindehülse M8
Bohrungsdurchmesser D=14mm
Verankerungstiefe minD=90mm; max 120mm
Internal-threaded anchor M8
Drill hole diameter D=14mm
Effect. anchoring depth min 90mm; max 120mm

A

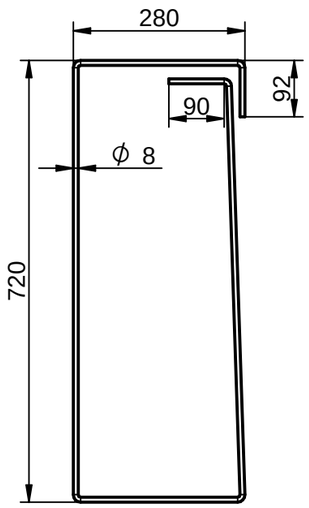

B

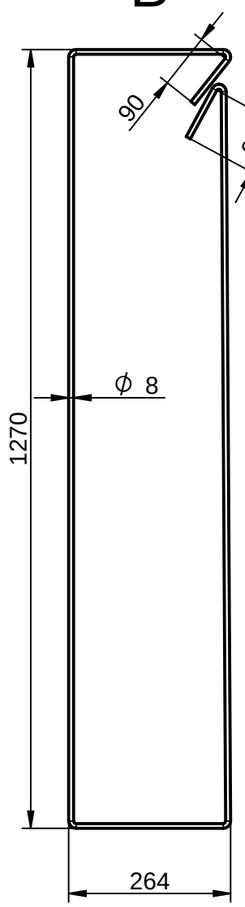

Fundament/Foundation

Beton PC250 oder entsprechender durchgängiger Industrieboden. Bei Plattenbelag muß sichergestellt sein, daß die Dübel sicher im Fundament greifen, evtl. längere Dübel verwenden. Bei Außenanwendungen Fundament bis auf Frosttiefe 800mm mit Stahlarmierung.
Congrete PC250 or equal continuous industrial floor. In case of paving tiles ensure anchore bolts are securely fixed into the foundation, possibly use longer bolts. For outdoor installation the foundation including steel reinforcement has to be set down to a frost depth of 800mm.

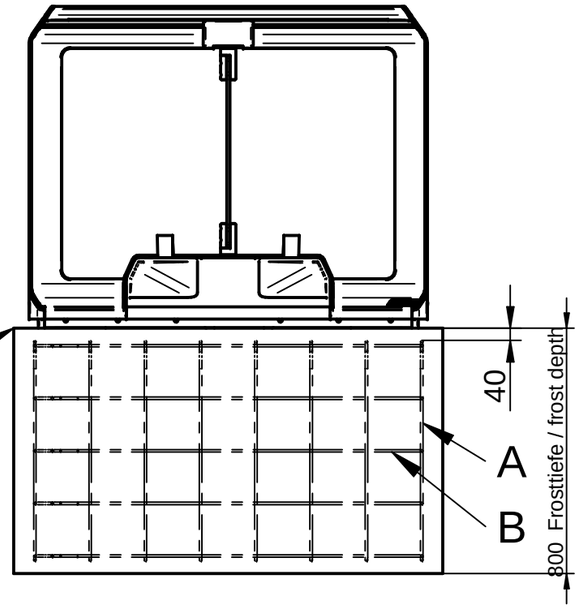

Weitergabe sowie Vervielfältigung dieses Dokuments, Verwertung und Mitteilung seines Inhalts sind verboten, soweit nicht ausdrücklich gestattet. Zuwiderhandlungen verpflichten zu Schadenersatz. Alle Rechte für den Fall der Patent-, Gebrauchsmuster- oder Designeintragung vorbehalten.

The reproduction, distribution and utilization of this document as well as the communication of its contents to others without express authorization is prohibited. Offenders will be held liable for the payment of damages. All rights reserved in the event of the grant of a patent, utility model or design.

Weight 0,000 kg	Material			Type of document Foundation
Tech. expert ct	Drafted by NIM	Modified by Sza	Approved by	Quantity / Project No. / Date -- / MEC17625 / 05.05.25
MAGNETIC® ACCESS TO PROGRESS	Titel Fundamentplan mWing foundation plan mWing			Document No. 5517_0051 / Revision 06
				Issue date 31.08.2018 / Page 1/1

A3 / 1:5